コンパクトエジェクタ SCPS-L / SCPSi-L

吸込量 227～323 l/min

UNIVERSAL

コンパクトエジェクタ SCPS-L / SCPSi-L

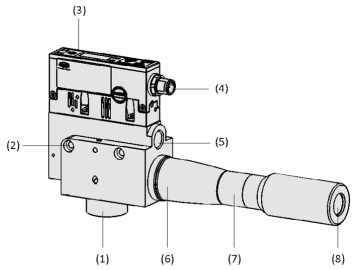

システムデザイン コンパクトエジェクタ SCPS-L / SCPSi-L

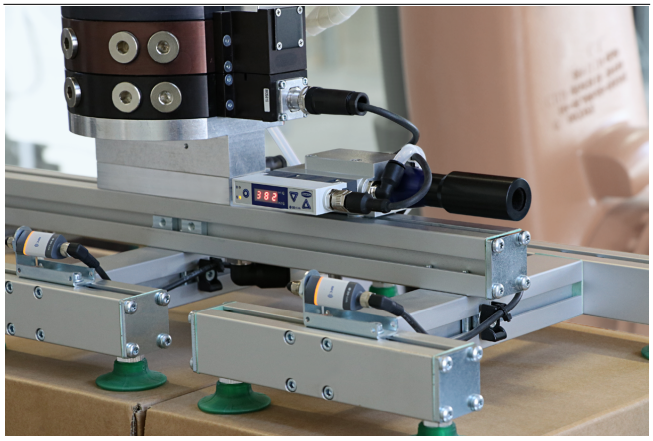

袋や段ボール箱など通気性のあるワークにも対応するコンパクトエジェクタ SCPSi-L

業界特有のアプリケーションへの適合性

アプリケーション

- 気密性の高いワークだけでなく、通気性のあるワークの搬送にも対応するコンパクトエジェクタ
- 袋や段ボール箱などのワーク表面が柔らかいワークの搬送
- ロボットアームや直交ロボットでの使用
- サイクルタイムを短縮し、生産性向上に寄与
- 設置スペースが限られ、かつダイナミックな搬送が求められる吸着搬送システム
- 完全自動化された搬送システム

デザイン

- 真空エア接続口 (1)、圧縮エア接続口 (5)
- 取付け穴 (2)
- 7セグメント (SCPSi-L) またはLEDバー (SCPS-L) によるディスプレイと、パラメータなどの設定変更が容易な操作用キーパッド (3)
- 電気接続口: M12・5ピン (4)
- 多段の真空カートリッジ (6) を内蔵し、ホルダーキャップ (6) と差し込み式のサイレンサ (7) を一体化
- 排気口 (8)

製品特徴

- 圧縮エアの消費を最小限に抑えた、高吸込量を実現する効率的なエコノズル技術
- モジュール設計により、工具なしで簡単に真空カートリッジ (ノズル) を交換し、素早く洗浄が可能
- (SCPSi-L) IO-LinkモードとSIOモードの両方で、真空圧やエラー情報など多くの情報の入出力が可能なため、真空回路の見える化や遠隔での機器設定が可能
- 真空エア接続口が広く、流量を絞らずに、大量の吸込を活かした幅広いアプリケーションに対応

© J. Schmalz GmbH / 技術的な変更がある場合がございます / 上で生成された 20.12.2023

シュマルツに連絡してください。 Schmalz K.K / 〒224-0027 横浜市都筑区大棚町3001-7/ +81 45 565-5150 / schmalz@schmalz.co.jp

コンパクトエジェクタ SCPS-L / SCPSi-L

吸込量 227～323 l/min

発注コード コンパクトエジェクタ SCPS-L / SCPSi-L

SCPSi-L	–	HV	–	3-16	–	NC	–	M12-5	–	PNP
1		2		3		4		5		6

1 – 製品仕様

タイプ	種類
SCPS-L	標準タイプ
SCPSi-L	多機能タイプ (IO-Link対応等)

2 – エジェクタ仕様

タイプ	種類
HV	高真空圧タイプ

3 – ノズル径

タイプ	サイズ
3-16	Ø 1.6 mm (3段)
3-20	Ø 2.0 mm (3段)

4 – 吸着バルブ

タイプ	種類
NC	ノーマルクローズ
NO	ノーマルオープン

5 – 電気接続

タイプ	種類
M12-5	M12オネジ、5ピン

6 – 真空スイッチ出力

タイプ	種類
無記号	切替え可能 (SCPSi-Lのみ)
PNP	PNP出力

コンパクトエジェクタ SCPS-L / SCPSi-Lは、すぐに接続可能な製品として納品されます。 (電気接続ケーブルは別途お求めください)

アクセサリ: 電気接続ケーブル、フィルター

発注データ コンパクトエジェクタ SCPS-L / SCPSi-L

型式	製品コード
SCPSi-L HV 3-16 NO M12-5	10.02.02.06052
SCPSi-L HV 3-16 NC M12-5	10.02.02.06051
SCPSi-L HV 3-20 NO M12-5	10.02.02.06050
SCPSi-L HV 3-20 NC M12-5	10.02.02.05827
SCPS-L HV 3-16 NO M12-5 PNP	10.02.02.06057
SCPS-L HV 3-16 NC M12-5 PNP	10.02.02.06058
SCPS-L HV 3-20 NO M12-5 PNP	10.02.02.06055
SCPS-L HV 3-20 NC M12-5 PNP	10.02.02.06056

発注データ スペアパーツ コンパクトエジェクタ SCPS-L / SCPSi-L

型式		製品コード
リテイニングキャップ SHC	SHC 3 22	10.02.01.01810
リテイニングキャップ SHC	SHC 3 22	10.02.01.01514
エジェクタモジュールSEP	SEP HV 3 16 22	10.02.01.01397
エジェクタモジュールSEP	SEP HV 3 20 22	10.02.01.01631
サイレンサー	SD 29x70 SHC 22	10.02.01.01517
サイレンサー	SD 29x121.5 SHC	10.02.01.01831

発注データ アクセサリ コンパクトエジェクタ SCPS-L / SCPSi-L

型式		製品コード
接続ケーブル、M12-5ソケット、5m、PUR、ストレート	ASK B-M12-5 5000 K-5P	21.04.05.00080
接続ケーブル、M12-5ソケット、M12-5プラグ、2m、PUR、ストレート	ASK B-M12-5 2000 S-M12-5	21.04.05.00211
エジェクタモジュールSEP	SEP HV 3 16 22	10.02.01.01397
エジェクタモジュールSEP	SEP HV 3 20 22	10.02.01.01631
サイレンサー	SD 29x70 SHC 22	10.02.01.01517
サイレンサー	SD 29x121.5 SHC	10.02.01.01831
真空カップフィルター	VFT G1/2-IG 100	10.07.01.00126

シュマルツに連絡してください。 Schmalz K.K / 〒224-0027 横浜市都筑区大棚町3001-7/ +81 45 565-5150 / schmalz@schmalz.co.jp

コンパクトエジェクタ SCPS-L / SCPSi-L

吸込量 227～323 l/min

テクニカルデータ コンパクトエジェクタ SCPS-L / SCPSi-L

型式		最大真空度 [%]	吸込量（最大） [l/min]	吸込量（最大） [m³/h]	吸着時のエア消費量 [l/min]*	吸着時のエア消費量 [m³/h]**	真空破壊時のエア消費量 [m³/h]
SCPSi-L	3-16	90	227	13.6	102	6.1	15.4
SCPSi-L	3-20	90	323	19.4	172	10.3	15.4
SCPS-L	3-16	90	227	13.6	102	6.1	15.4
SCPS-L	3-20	90	323	19.4	172	10.3	15.4

*最適な作動圧（4 bar）の時
**最適な作動圧（4 bar）の時

型式		ノイズレベルフリー [dB(A)]*	吸着時のノイズレベル [dB(A)]	圧力範囲（作動圧） [bar]	圧縮エア推奨ホース内径 [mm]**	真空エア推奨ホース内径 [mm]***	本体質量 [g]	作動温度 [°C]
SCPSi-L	3-16	80	72	4,0 ~ 6.0 bar	6	12	460	0 ... 50 °C
SCPSi-L	3-20	81	77	4,0 ~ 6.0 bar	6	16	460	0 ... 50 °C
SCPSi-L	3-20	81	77	4,0 ~ 6.0 bar	6	14	460	0 ... 50 °C
SCPS-L	3-16	80	72	4,0 ~ 6.0 bar	6	12	460	0 ... 50 °C
SCPS-L	3-20	81	77	4,0 ~ 6.0 bar	6	14	460	0 ... 50 °C

*最適な作動圧（4 bar）の時
**最大長2 m用
***最大長2 m用

シュマルツに連絡してください。 Schmalz K.K / 〒224-0027 横浜市都筑区大棚町3001-7/ +81 45 565-5150 / schmalz@schmalz.co.jp

コンパクトエジェクタ SCPS-L / SCPSi-L

吸込量 227～323 l/min

パフォーマンスデータ コンパクトエジェクタ SCPS-L / SCPSi-L

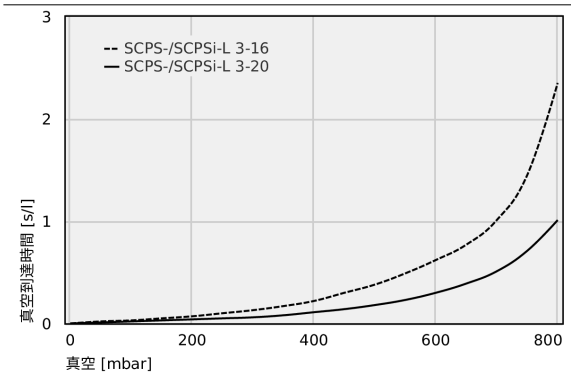

各真空レベルにおける真空到達時間 [s/l]

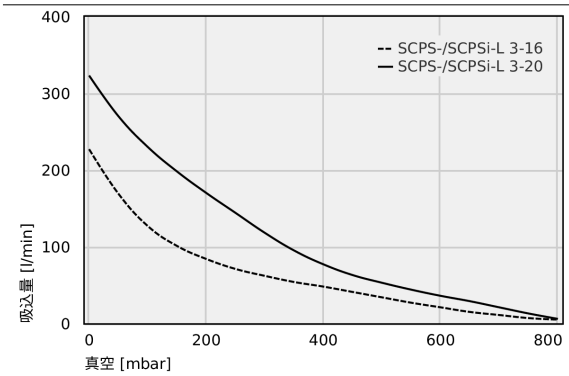

各到達真空圧における吸込量 [l/min]

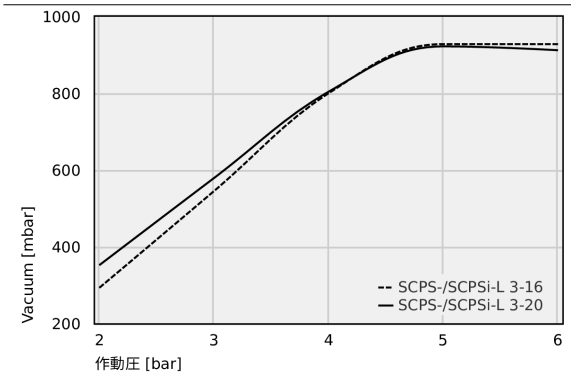

異なる作動圧での到達真空度

シュマルツに連絡してください。 Schmalz K.K / 〒224-0027 横浜市都筑区大棚町3001-7/ +81 45 565-5150 / schmalz@schmalz.co.jp

コンパクトエジェクタ SCPS-L / SCPSi-L

吸込量 227～323 l/min

各真空レベルにおける真空到達時間 [s/l]

	0	50	100	150	200	250	300	350	400	450	500	550	600	650	700	750	800
SCPS-/ SCPSi- L 3-16	0.00	0.02	0.03	0.05	0.07	0.10	0.13	0.17	0.22	0.30	0.38	0.49	0.62	0.77	1.01	1.45	2.35
SCPS-/ SCPSi- L 3-20	0.00	0.01	0.02	0.03	0.04	0.05	0.06	0.08	0.11	0.14	0.18	0.23	0.30	0.39	0.51	0.71	1.01

各到達真空圧における吸込量 [l/min]

	0	50	100	150	200	250	300	350	400	450	500	550	600	650	700	750	800
SCPS-/ SCPSi- L 3-16	227	169	127	101	84	71	62	54	48	41	34	27	21	15	11	7	5
SCPS-/ SCPSi- L 3-20	323	270	230	198	170	144	118	95	77	63	53	44	36	29	21	13	6

異なる作動圧での到達真空度

	2	3	4	5	6
SCPS-/SCPSi-L 3-16	293	545	800	928	928
SCPS-/SCPSi-L 3-20	352	579	804	922	912

シュマルツに連絡してください。 Schmalz K.K / 〒224-0027 横浜市都筑区大棚町3001-7/ +81 45 565-5150 / schmalz@schmalz.co.jp

コンパクトエジェクタ SCPS-L / SCPSi-L

吸込量 227～323 l/min

デザインデータ コンパクトエジェクタ SCPS-L / SCPSi-L

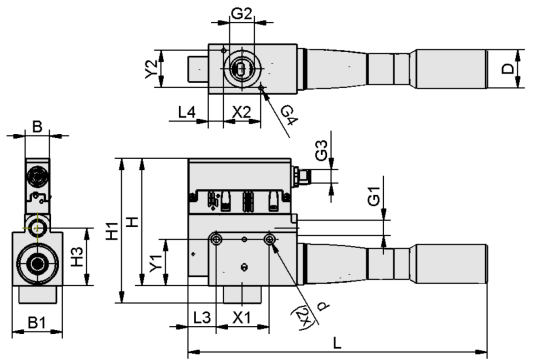

SCPS- / SCPSi-L

シュマルツに連絡してください。 Schmalz K.K / 〒224-0027 横浜市都筑区大棚町3001-7/ +81 45 565-5150 / schmalz@schmalz.co.jp

コンパクトエジェクタ SCPS-L / SCPSi-L

吸込量 227～323 l/min

デザインデータ コンパクトエジェクタ SCPS-L / SCPSi-L

型式	B [mm]	B1 [mm]	D [mm]	d [mm]	G1	G2	G3	G4	H [mm]	H1 [mm]	H3 [mm]	L [mm]	L3 [mm]	L4 [mm]	X1 [mm]	X2 [mm]	Y1 [mm]	Y2 [mm]
SCPSi-L HV 3-16 NO M12-5	18.00	37.5	29	4.5	G1/4-F	G1/2-IG	M12x1-M	M4-IG	95.75	109	56.5	224.5	21	11.5	40	28	35	28
SCPSi-L HV 3-16 NC M12-5	18.00	37.5	29	4.5	G1/4-F	G1/2-IG	M12x1-M	M4-IG	95.75	109	56.5	224.5	21	11.5	40	28	35	28
SCPSi-L HV 3-20 NO M12-5	18.00	37.5	29	4.5	G1/4-F	G1/2-IG	M12x1-M	M4-IG	95.75	109	56.5	230.0	21	11.5	40	28	35	28
SCPSi-L HV 3-20 NC M12-5	18.00	37.5	29	4.5	G1/4-F	G1/2-IG	M12x1-M	M4-IG	95.75	109	56.5	230.0	21	11.5	40	28	35	28
SCPS-L HV 3-16 NO M12-5 PNP	17.61	37.5	29	4.5	G1/4-F	G1/2-IG	M12x1-M	M4-IG	95.75	109	56.5	224.5	21	11.5	40	28	35	28
SCPS-L HV 3-16 NC M12-5 PNP	17.61	37.5	29	4.5	G1/4-F	G1/2-IG	M12x1-M	M4-IG	95.75	109	56.5	224.5	21	11.5	40	28	35	28
SCPS-L HV 3-20 NO M12-5 PNP	17.61	37.5	29	4.5	G1/4-F	G1/2-IG	M12x1-M	M4-IG	95.75	109	56.5	230.0	21	11.5	40	28	35	28
SCPS-L HV 3-20 NC M12-5 PNP	17.61	37.5	29	4.5	G1/4-F	G1/2-IG	M12x1-M	M4-IG	95.75	109	56.5	230.0	21	11.5	40	28	35	28

シュマルツに連絡してください。 Schmalz K.K / 〒224-0027 横浜市都筑区大棚町3001-7/ +81 45 565-5150 / schmalz@schmalz.co.jp